FIRE ICE	**PRODUKT DATENBLATT**	Nº TP-52 REV. 11 JAHR: 03-06-2019

PRODUKT:

Mobilen feuerlöscher 25 kg BC Purple K - Pulver

TYP:MOBILEN FEUERLÖSCHER BC PURPLE K PULVER

COD: FI251PK

BESCHREIBUNG:

Permanente Feuerlöscher Mobilen Druck Mehszweck Pulver in wiederaufladbaren BC Purple K Stahlcontainer.

UMRISS:

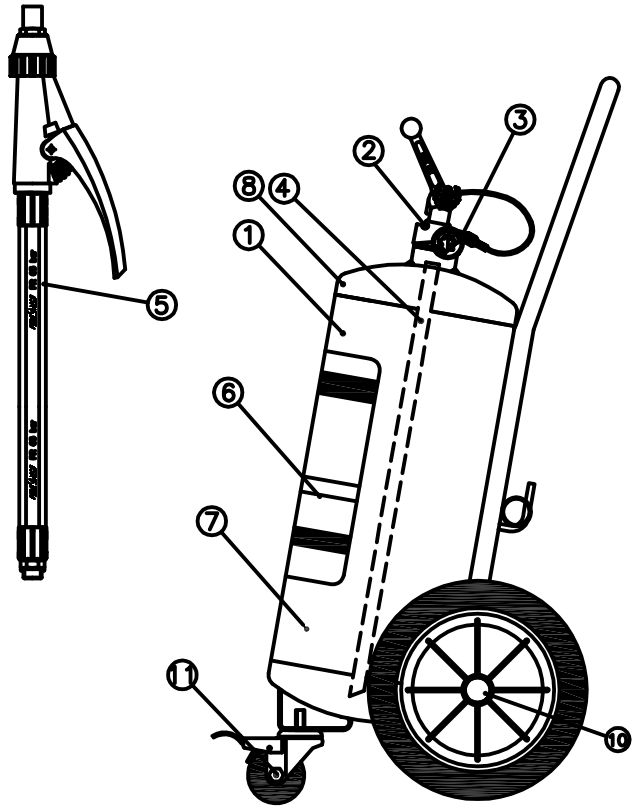

STANDARDS UND ZULASSUNGEN

-Anleitung der 2014/68/UE;
-Druckbehälter vorschrlften;
-Verordnung von Einrichtungen und Brandschutzsysteme;
-Standards UNE-EN 1866-1;
-Standards UNE-EN 615: Löschmittel;
-Markiert CE;
-Quialitäts Gantie s/ UNE-EN ISO 9001;
-Zertifiziertes Qualitäts management systemn.

TECHNISCHE MERKMALE	
Prüfdruck	27 bar
Betriebsdruck (20 ºC)	17,5 bar
Löschmittel (toleranz: ± 2%)	25 kg
Betriebstemperatur	-20/60 ºC
Propulsive Last (toleranz: ± 10%)	320 g

ABMESSUNGEN	
Höhe	990 mm
Durchmesser	250 mm
Nenndicke	2,5 mm
Umfang	29 litern
Tara (Kein Ventil oder Sonde)	19,51 kg
Gesamtmasse	46,55 kg

Nº	TEILEBEZEICHNUNG	MATERIELLE	QUANTITÄT
1	FLASCHE FI 251 (Flasche + Chassis)	Stahlplatten DC-04	1
2	VENTIL FI 251	Messing, stahl und gummi	1
3	MANOMETER (ø37mm)	Verchromter messing	1
4	SONDENROHR FI 250	PVC	1
5	SCHLAUCH VENTILBETÄTIGUNG FI 501	Gummi, textile, stahl und polupropylen	1
6	TAGS FI 251	Bildschirm drucken oder acetat-Klebstoff	1
7	LÖSCHMITTEL	Trockenpulver polyvalent BC Purple K	25 kg
8	TREIBMITTEL	Trockenem stickstoff (N_2)	320 g
9	FLASCHENVERSCHLUSS FI 500	Elastomer	1
10	WAGENRAD ø300mm FI 251	Polupropylen und syntesekautschuk	2
11	DRITTE WAGENRAD MIT BREMSEN FI 251	Verzinktem stahl und gummi	1

SICHERHEITSMASSNAHMEN:

Sicherheitsnadel im betätigunshebel;
Dichtung am Druckknopf.

BEOBACHTUNGEN:

Verwendbar im Feuer B und C (Sogar In Gegenwart von Spannungen);
Nlcht verwendbar Im Feuer D oder reaktlve Materlallen (Na,K,Mg);
100% Polyester farbe. Rot RAL 3000;
Befolgen Sie die Anweisungen für die Nutzung und den Betrieb.

NEW FIRE ICE, S.L.U.
Políg. Ind. de Castellanos, parc. 302; CASTELLANOS DE MORISCOS 37439
(Salamanca) ESPAÑA (SPAIN) Tlf 34-923361557, Fax 34-923361394

HERGESTELLT: A. G. REDONDO.

BESTANDEN: J. CASTILLA C.