FIRE ICE	**PRODUKT DATENBLATT**	Nº TP-53 REV. 11 JAHR: 03-06-19

PRODUKT:

Mobilen feuerlöscher 50 kg ABC- Pulver

TYP: MOBILEN FEUERLÖSCHER ABC PULVER

COD: FI501

BESCHREIBUNG:

Permanente Feuerlöscher Mobilen Druck Mehszweck
Pulver in wiederaufladbaren Stahlcontainer.

UMRISS:

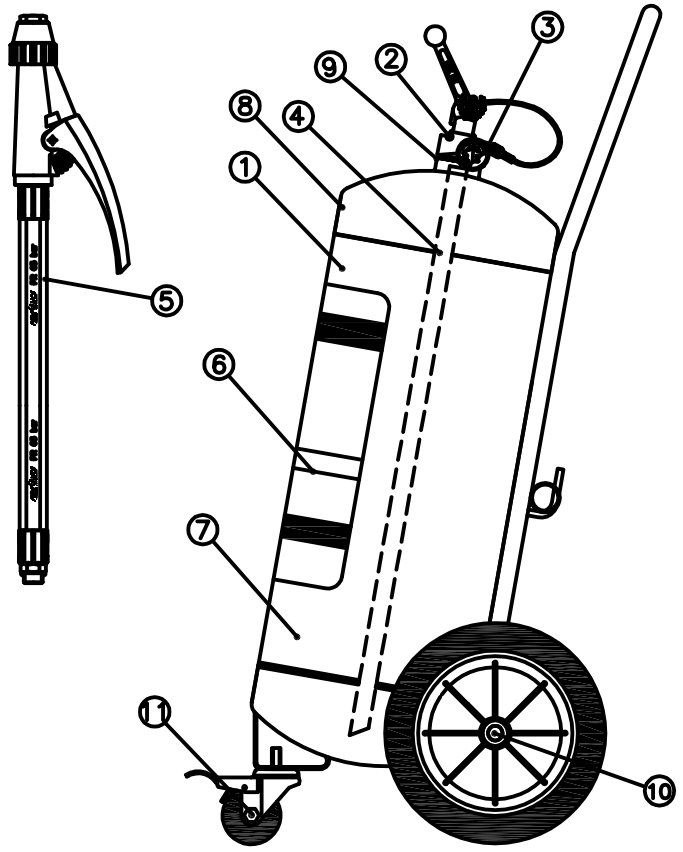

STANDARDS UND ZULASSUNGEN

-Anleitung der 2014/68/UE;
-Druckbehälter vorschrlften;
-Verordnung von Einrichtungen und Brandschutzsysteme;
-Standards EN 3 teile 7 - 8;
-Standards UNE-EN 615: Löschmittel;
-Standards UNE-EN 10130: Kaltgewalzten Eisenplatten;
-Markiert CE;
-Qulalltäts Gantle s/ UNE-EN ISO 9001;
-Produktkualitats Marke;
-Zertifiziertes Qualitäts management systemn.

TECHNISCHE MERKMALE	
Prüfdruck	25 bar
Betriebsdruck (20 ºC)	17,5 bar
Effizienz	34A IVB
Löschmittel (toleranz: ± 2%)	50 kg
Betriebstemperatur	-20/60 ºC
Propulsive Last (toleranz: ± 10%)	560 g

ABMESSUNGEN	
Höhe	1097 mm
Durchmesser	300 mm
Nenndicke	2,5 mm
Umfang	52 litern
Tara (Kein Ventil oder Sonde)	30,36 kg
Gesamtmasse	82,40 kg

Nº	TEILEBEZEICHNUNG	MATERIELLE	QUANTITÄT
1	FLASCHE FI 501 (Flasche + Chassis)	Stahlplatten DC-04	1
2	VENTIL FI 501	Messing, stahl und gummi	1
3	MANOMETER (ø37 mm)	Verchromter messing	1
4	SONDENROHR FI 500	PVC	1
5	SCHLAUCH VENTILBETÄTIGUNG FI 501	Gummi, textile, stahl und polupropylen	1
6	TAGS FI 501	Bildschirm drucken oder acetat-Klebstoff	1
7	LÖSCHMITTEL	Trockenpulver polyvalent ABC	50 kg
8	TREIBMITTEL	Trockenem stickstoff (N_2)	560 g
9	FLASCHENVERSCHLUSS FI 500	Elastomer	1
10	WAGENRAD ø300 mm FI 251	Polupropylen und syntesekautschuk	2
11	DRITTE WAGENRAD MIT BREMSEN FI 251	Verzinktem stahl und gummi	1

SICHERHEITSMASSNAHMEN:

Sicherheitsnadel im betätigunshebel;
Dichtung am Druckknopf.

BEOBACHTUNGEN:

Verwendbar im Feuer A,B und C (Sogar in Gegenwart von Spannungen);
Nicht verwendbar im Feuer D oder reaktive Materialien (Na,K,Mg);
100% Polyester farbe. Rot RAL 3000;
Befolgen Sie die Anweisungen für die Nutzung und den Betrieb.

NEW FIRE ICE, S.L.U.
Políg. Ind. de Castellanos, parc. 302; CASTELLANOS DE MORISCOS 37439
(Salamanca) ESPAÑA (SPAIN) Tlf 34-923361557, Fax 34-923361394

HERGESTELLT:	BESTANDEN:
A. G. REDONDO.	J. CASTILLA C.